CNC 100 2L

LL1230053

Lombardo.

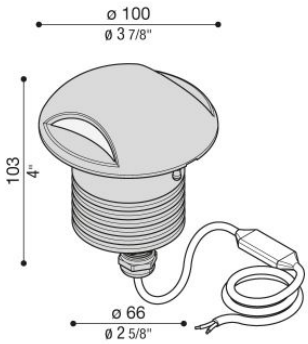

Informazioni tecniche:

Installazione:	Incasso terra
Materiale Corpo:	Alluminio
Finitura:	Acciaio Inox Elettrolucidato
Tipo di diffusore:	Policarbonato
Tipo lampada:	LED
Classe energetica:	G
Temperatura colore:	3000K
CRI:	>80
LB Factor:	L80B50 - 50.000h
Rischio fotobiologico:	RG0
Potenza assorbita Watt:	5
Lumen:	430
Real Lumen:	205
Alimentazione:	integrata
LED:	220-240 V
Interruttore magnetotermico B10 - C10 - B16 - C16	31-52-50-85
Classe di isolamento:	CL.I
Cavo Alimentazione:	1,50 metri H05RN-F 3x1
Grado di protezione:	**IP 67**
Resistenza alla rottura:	**IK 10 20J xx9**
Marchi di Conformità:	CE UKCA
Caratteristiche aggiuntive:	2000 KG MAX 50°C MAX

Versione ghiera con 2 aperture da 110°. Cavo H05RN-F 3x1.

Lombardo S.r.l.
Via Pizzigoni 3, Villongo (BG) - 24060 - Italy - **T** 0039 035 939 411 - **E** info@lombardo.it

CNC 100 2L

LL1230053

Lombardo.

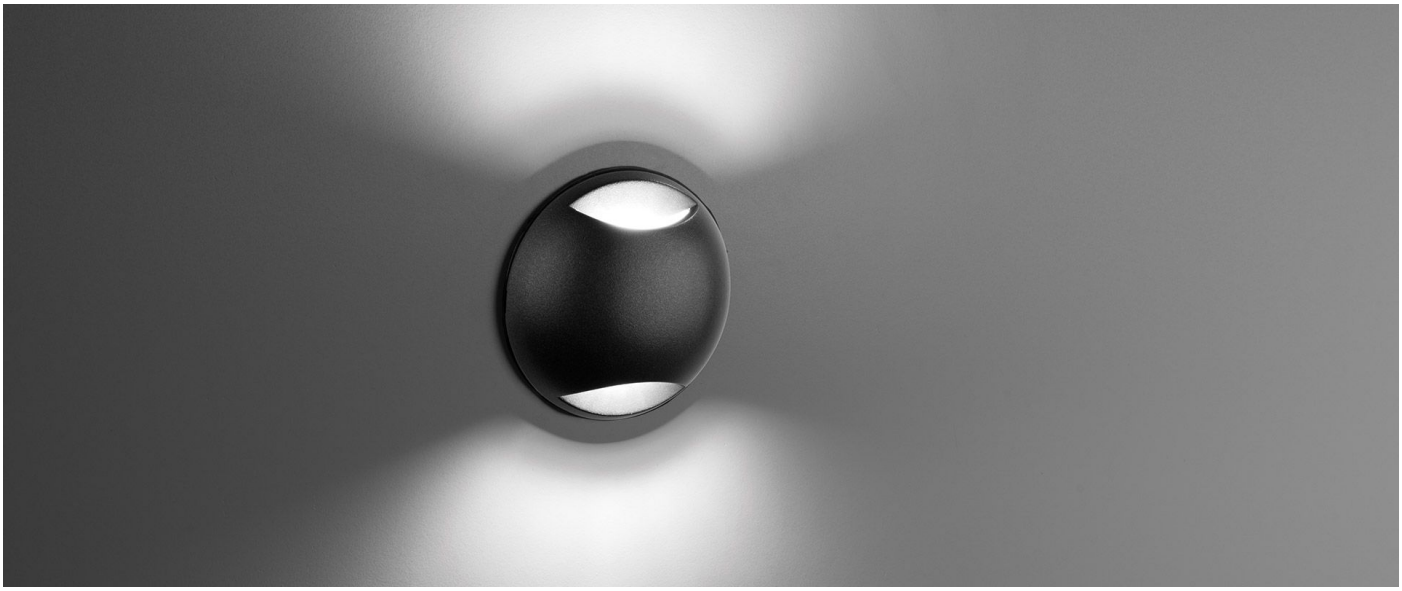

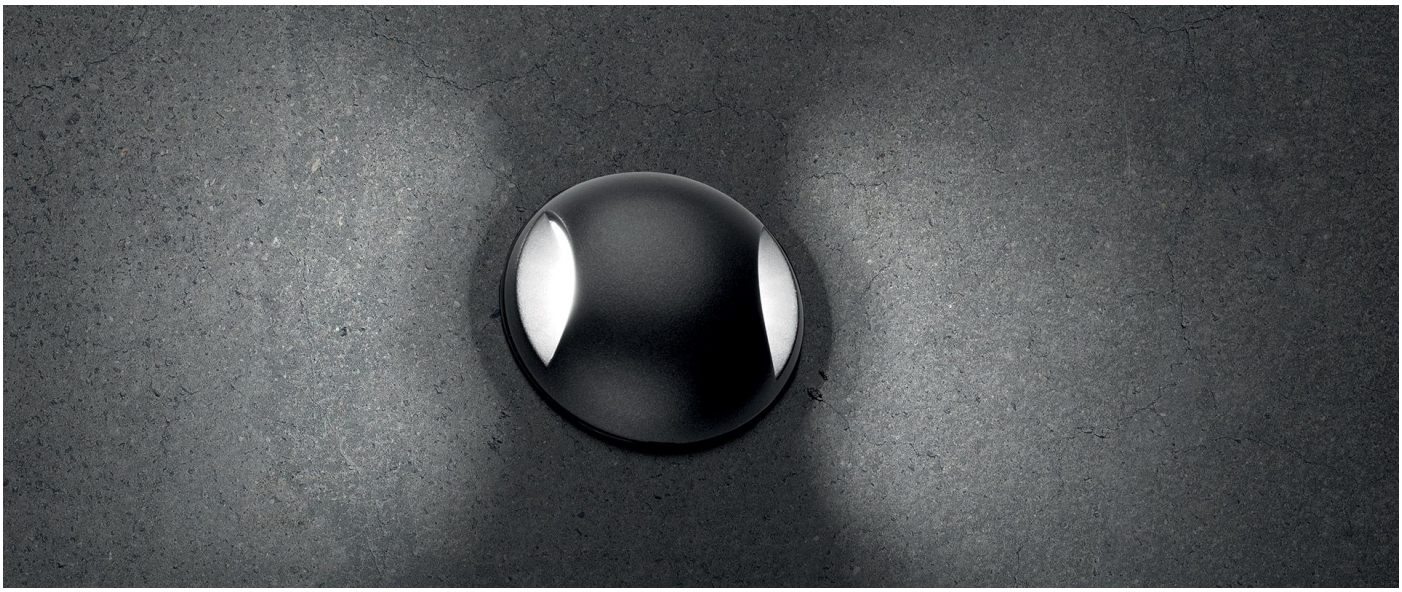

Lombardo S.r.l.
Via Pizzigoni 3, Villongo (BG) - 24060 - Italy - **T** 0039 035 939 411 - **E** info@lombardo.it

CNC 100 2L

LL1230053

Lombardo.

Simulazioni illuminotecniche:

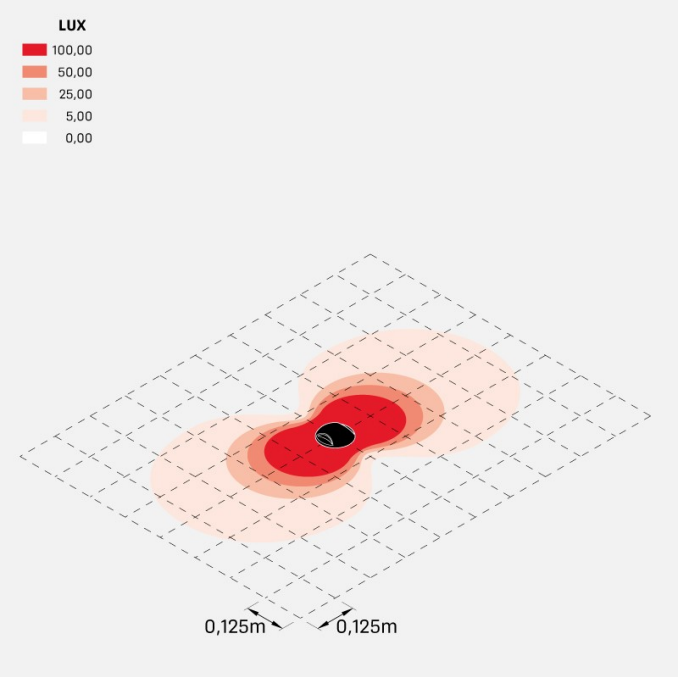

cnc_100_2l

Curva fotometrica:

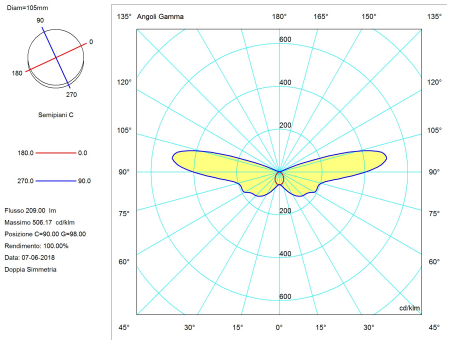

Lombardo S.r.l.
Via Pizzigoni 3, Villongo (BG) - 24060 - Italy - **T** 0039 035 939 411 - **E** info@lombardo.it