Tape 80

LL14511DN

Lombardo.



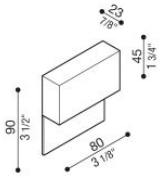

Informazioni tecniche:

Installazione:	Parete, Superficie parete
Materiale Corpo:	Alluminio
Finitura:	Dark Grey RAL 7021
Trattamento:	Bordo Mare
Tipo di diffusore:	Vetro satinato
Tipo lampada:	LED
Classe energetica:	E
Temperatura colore:	4000K
CRI:	>80
LB Factor:	L80B20 - 50.000h
Rischio fotobiologico:	RG1
Potenza assorbita Watt:	2
Lumen:	290
Real Lumen:	248
Alimentazione:	inclusa da remoto
LED:	24V REMOTE
Versione con:	Kit DRIVER IP67
Classe di isolamento:	CL.III
Grado di protezione:	**IP 66**
Resistenza alla rottura:	**IK 06 1J xx3**
Marchi di Conformità:	CE UK CA

Codici LL14511: kit composti da Tape 80 + LB1070068 (driver IP67) Codici LL14521: kit composti da Tape 80 + scatola incasso 502 LB12500001 + LB1070068 (driver IP67) Possibilità di installare il prodotto con o senza aletta.

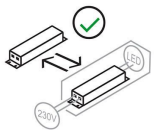

Lombardo S.r.l.
Via Pizzigoni 3, Villongo (BG) - 24060 - Italy - **T** 0039 035 939 411 - **E** info@lombardo.it

Tape 80

LL14511DN





Immagini di montaggio:

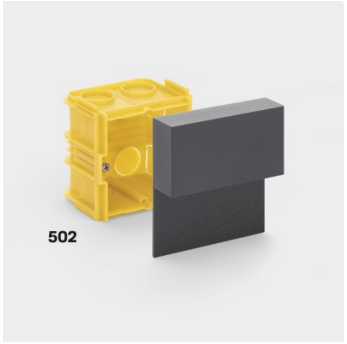





Lombardo S.r.l.
Via Pizzigoni 3, Villongo (BG) - 24060 - Italy - **T** 0039 035 939 411 - **E** info@lombardo.it

Tape 80

LL14511DN

Lombardo.

Simulazioni illuminotecniche:

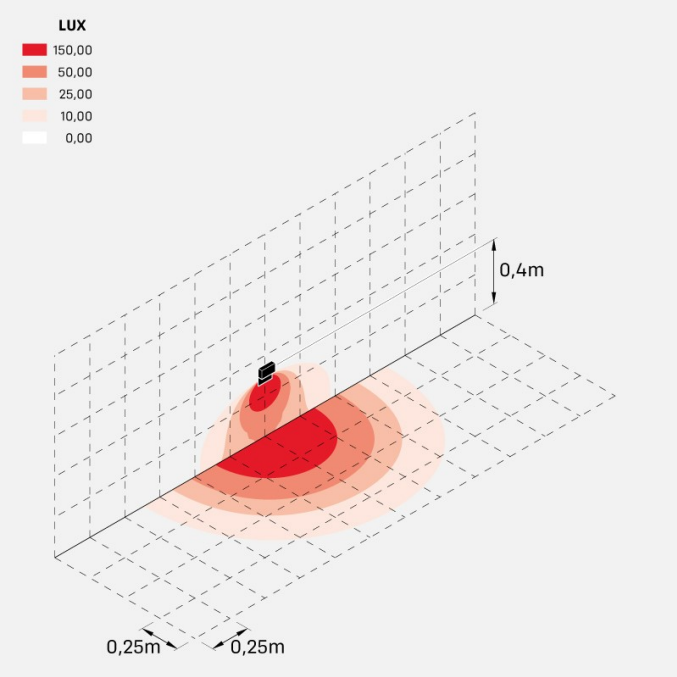

tape_80

Curva fotometrica:

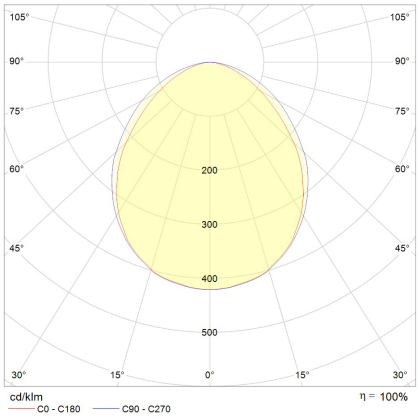

Lombardo S.r.l.
Via Pizzigoni 3, Villongo (BG) - 24060 - Italy - **T** 0039 035 939 411 - **E** info@lombardo.it