Line 220

LL1131012

Lombardo.



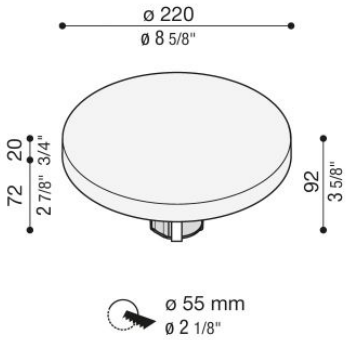

Informazioni tecniche:

Installazione:	Palo Ø60
Finitura:	Grigio High Tech RAL 9006
Tipo di diffusore:	Policarbonato
Tipo lampada:	LED
Classe energetica:	F
Temperatura colore:	2700K
CRI:	>80
LB Factor:	L80B20 - 50.000h
Rischio fotobiologico:	RG1
Potenza assorbita Watt:	11
Lumen:	1200
Real Lumen:	730
Alimentazione:	integrata
LED:	220-240 V
Interruttore magnetotermico B10 - C10 - B16 - C16	36-44-52-65
Classe di isolamento:	CL.I
Grado di protezione:	**IP 66**
Resistenza alla rottura:	**IK 08 5J xx7**
Marchi di Conformità:	CE UK CA

Tappo superiore in Policarbonato nero. Versione a luce indiretta.



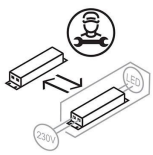

Lombardo S.r.l.
Via Pizzigoni 3, Villongo (BG) - 24060 - Italy - **T** 0039 035 939 411 - **E** info@lombardo.it

Line 220

LL1131012

Lombardo.





Immagini di montaggio:









Lombardo S.r.l.
Via Pizzigoni 3, Villongo (BG) - 24060 - Italy - **T** 0039 035 939 411 - **E** info@lombardo.it

Line 220

LL1131012

Lombardo.

Simulazioni illuminotecniche:

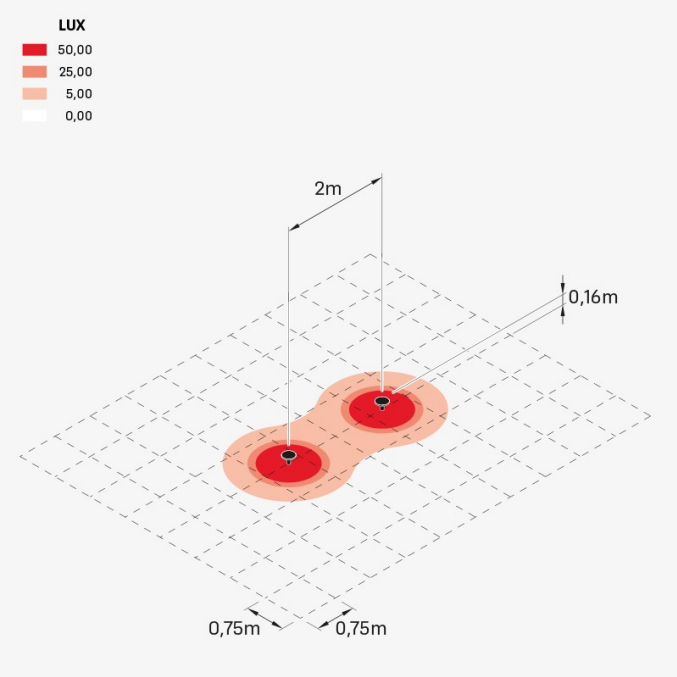

line_220_H160

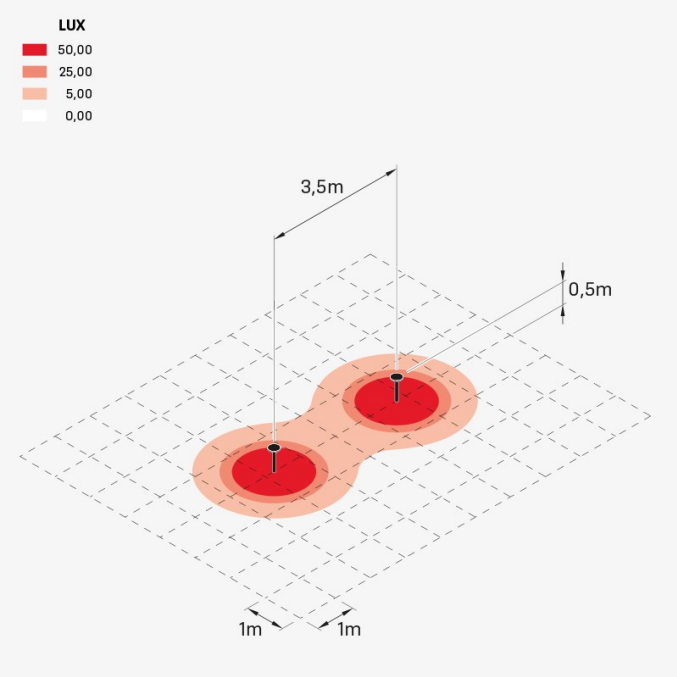

line_220_H500

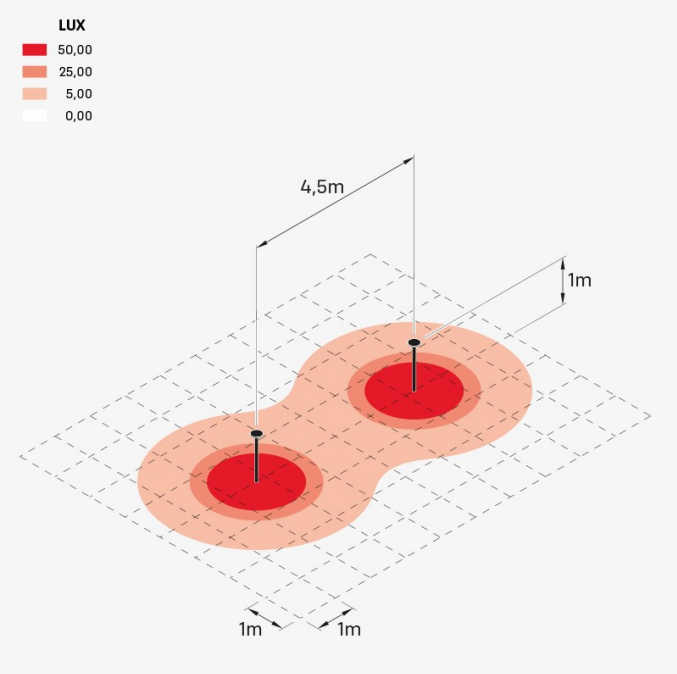

line_220_H1000

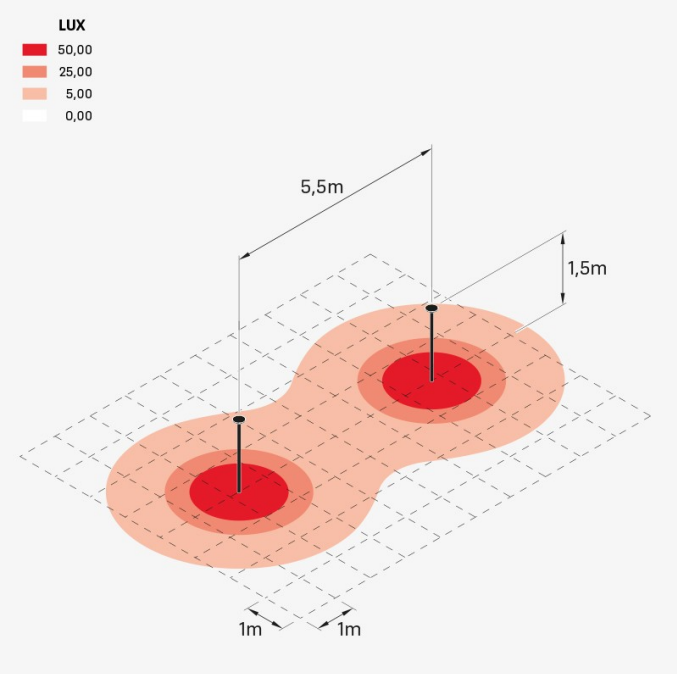

line_220_H1500

Lombardo S.r.l.
Via Pizzigoni 3, Villongo (BG) - 24060 - Italy - **T** 0039 035 939 411 - **E** info@lombardo.it