Flo Q 500

LD1340082

Lombardo.

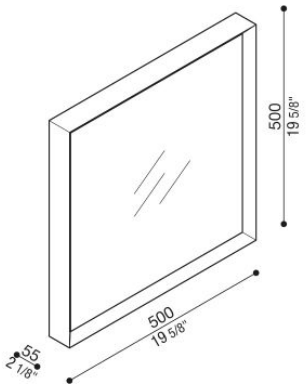

Informazioni tecniche:

Installazione:	Parete, Soffitto, Superficie parete, Superficie soffitto
Materiale Corpo:	Alluminio
Finitura:	Bianco RAL 9003
Tipo di diffusore:	Policarbonato
Tipo lampada:	LED
Classe energetica:	F
Temperatura colore:	2700K
CRI:	>80
LB Factor:	L80B20 - 50.000h
Rischio fotobiologico:	RG1
Potenza assorbita Watt:	39
Lumen:	4200
Real Lumen:	2825
Alimentazione:	✓ integrata
LED:	220-240 V
Interruttore magnetotermico B10 - C10 - B16 - C16	18-31-30-51
Classe di isolamento:	⏚ CL.I
Grado di protezione:	**IP 20**
Resistenza alla rottura:	**IK 06 1J xx3**
Marchi di Conformità:	CE UK CA
Dimmerazione	1-10V PUSH DALI2

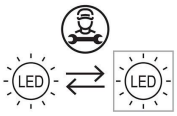

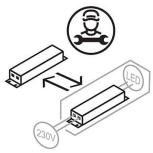

Lombardo S.r.l.
Via Pizzigoni 3, Villongo (BG) - 24060 - Italy - **T** 0039 035 939 411 - **E** info@lombardo.it

Flo Q 500

LD1340082

Lombardo.

Immagini di montaggio:

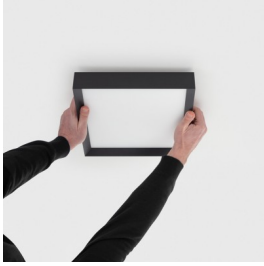

Lombardo S.r.l.
Via Pizzigoni 3, Villongo (BG) - 24060 - Italy - **T** 0039 035 939 411 - **E** info@lombardo.it

Flo Q 500

LD1340082

Lombardo.

Simulazioni illuminotecniche:

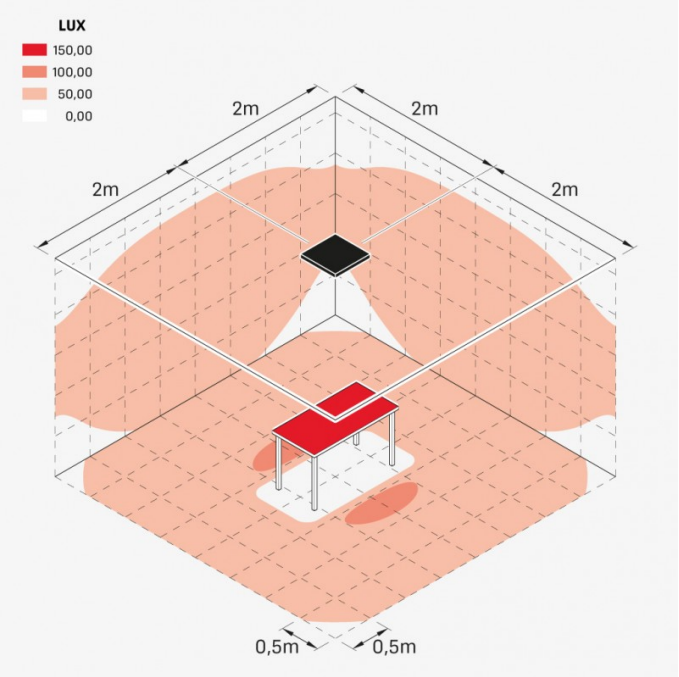

flo_q_500

Curva fotometrica:

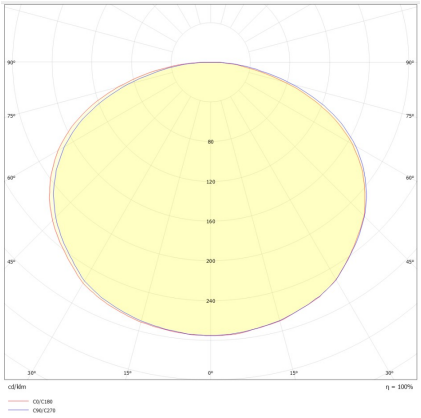

Lombardo S.r.l.
Via Pizzigoni 3, Villongo (BG) - 24060 - Italy - **T** 0039 035 939 411 - **E** info@lombardo.it