# CNC 50 Swing

LL107044S3

Lombardo.

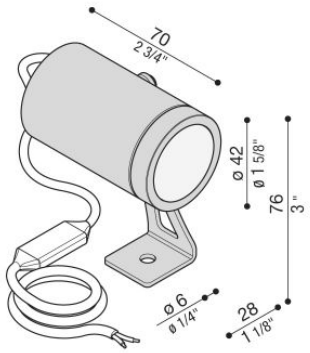


**Informazioni tecniche:**

| | |
|---|---|
| Installazione: | Parete, Terra, Superficie terra |
| Materiale Corpo: | Acciaio AISI316L |
| Finitura: | Grigio antracite RAL 7021 |
| Tipo di diffusore: | Vetro trasparente |
| Inclinazione ottica: | 13° |
| Tipo lampada: | LED |
| Temperatura colore: | 3000K |
| CRI: | >80 |
| LB Factor: | L80B20 - 50.000h |
| Rischio fotobiologico: | RG1 |
| Potenza assorbita Watt: | 6,5 |
| Lumen: | 650 |
| Real Lumen: | Max 427 |
| Alimentazione: | esclusa |
| LED: | 500mA - 14V |
| Classe di isolamento: | CL.III |
| Cavo Alimentazione: | 1,50 metri H05RN-F 2x0,75 |
| Grado di protezione: | **IP 67** |
| Resistenza alla rottura: | **IK 07 2J xx5** |
| Marchi di Conformità: | CE UK CA |
| Caratteristiche aggiuntive: | **65°C** MAX |

Versione orientabile. Picchetto non incluso.

**Lombardo S.r.l.**
Via Pizzigoni 3, Villongo (BG) - 24060 - Italy - **T** 0039 035 939 411 - **E** info@lombardo.it

# CNC 50 Swing

LL107044S3

Lombardo.

**Lombardo S.r.l.**
Via Pizzigoni 3, Villongo (BG) - 24060 - Italy - **T** 0039 035 939 411 - **E** info@lombardo.it

# CNC 50 Swing

LL107044S3

Lombardo.

**Simulazioni illuminotecniche:**

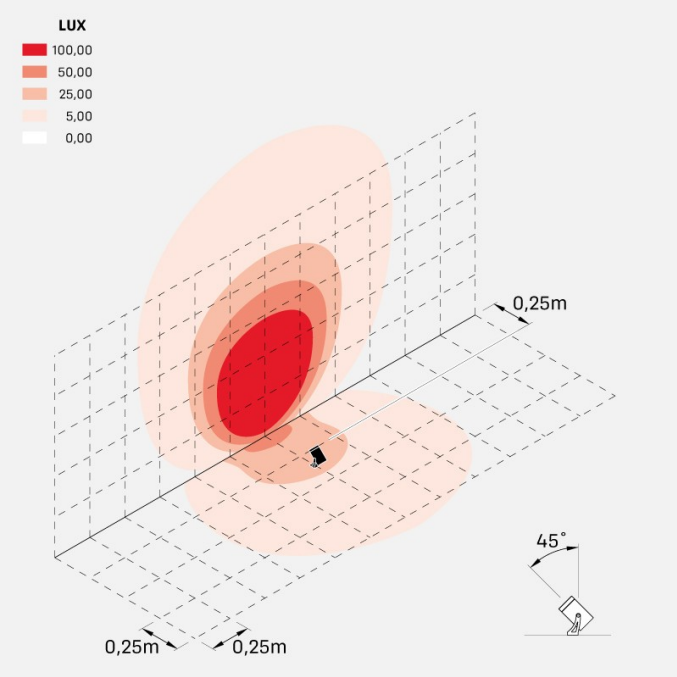


cnc_50_swing_d

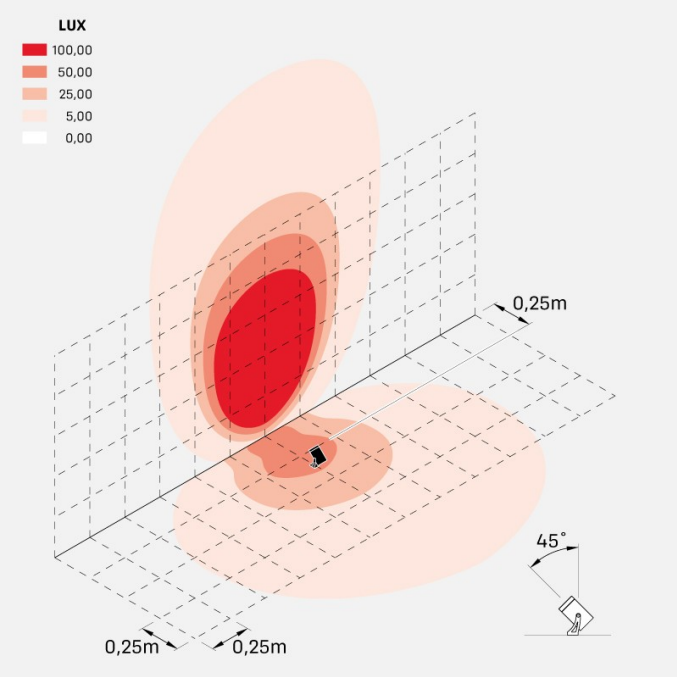


cnc_50_swing_l

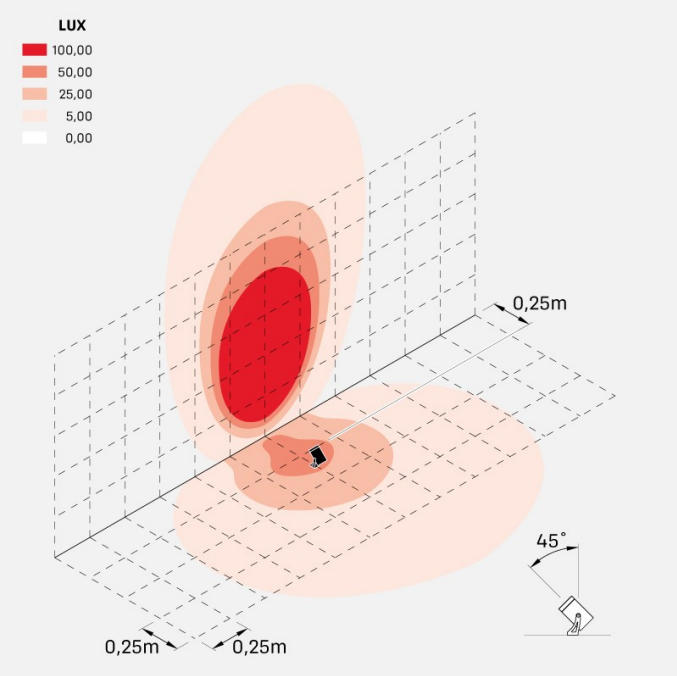


cnc_50_swing_m

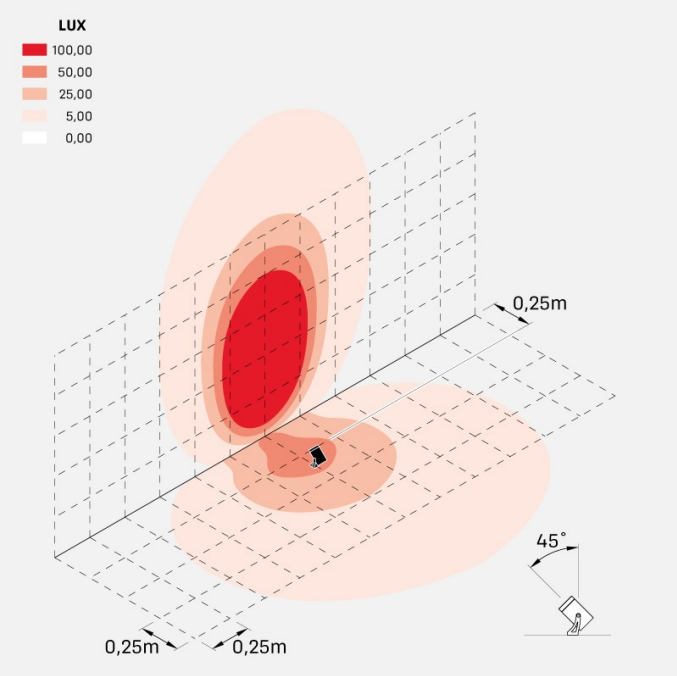


cnc_50_swing_s

**Lombardo S.r.l.**
Via Pizzigoni 3, Villongo (BG) - 24060 - Italy - **T** 0039 035 939 411 - **E** info@lombardo.it