Morsettiera a Y 6 poli

LBX000004

Lombardo.

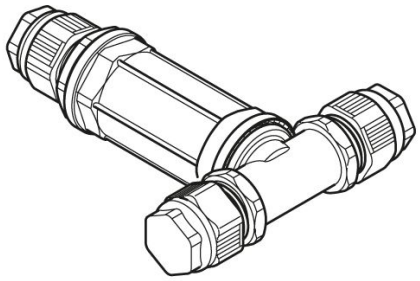

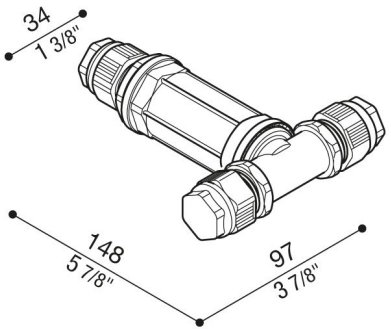

Generalità

Produttore:	Lombardo S.r.l.
Codice Articolo:	LBX000004
Pezzi per confezione:	

Caratteristiche

Prodotti associati:	Pad Maxi RGBW, Pad RGBW
Marchi di Conformità:	CE UK CA

Descrizione del prodotto:

Morsettiera a Y 6 poli, IP 68, per cavo ø 7/13,5 mm.

Lombardo S.r.l.
Via Pizzigoni 3, Villongo (BG) - 24060 - Italy - **T** 0039 035 939 411 - **E** info@lombardo.it