Calotta in materiale plastico trasparente per Beta

LB1600080

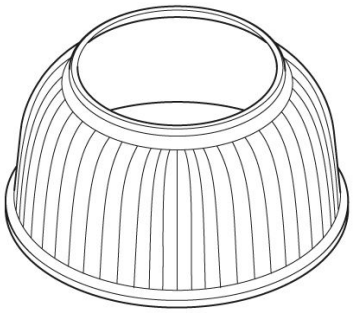

Generalità

Produttore:	Lombardo S.r.l.
Codice Articolo:	LB1600080
Pezzi per confezione:	

Caratteristiche

Prodotti associati:	Beta 2, Beta 4
Marchi di Conformità:	CE UK CA

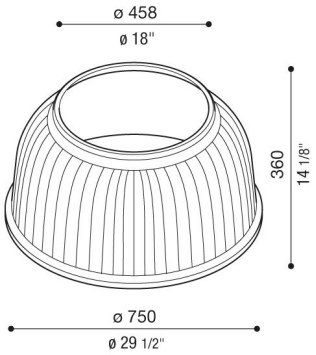

Lombardo S.r.l.
Via Pizzigoni 3, Villongo (BG) - 24060 - Italy - **T** 0039 035 939 411 - **E** info@lombardo.it