Armatura da incasso RNC Slim 520

LB1380006

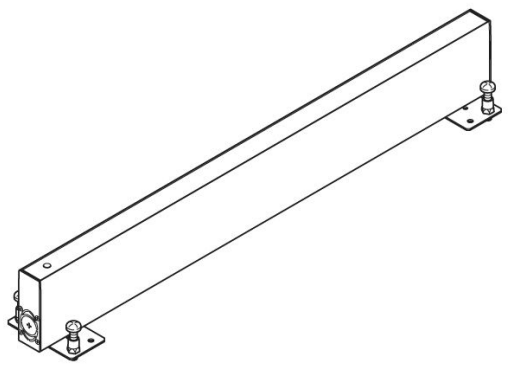

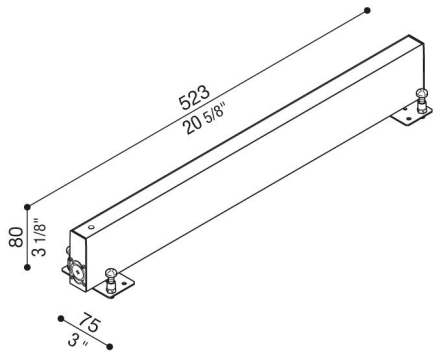

Generalità

Produttore:	Lombardo S.r.l.
Design:	design by Lombardo design department
Codice Articolo:	LB1380006
Pezzi per confezione:	1

Caratteristiche

Prodotti associati:	RNC Slim 520
Marchi di Conformità:	CE UK CA

Lombardo S.r.l.
Via Pizzigoni 3, Villongo (BG) - 24060 - Italy - **T** 0039 035 939 411 - **E** info@lombardo.it