LB1070015

Lombardo.

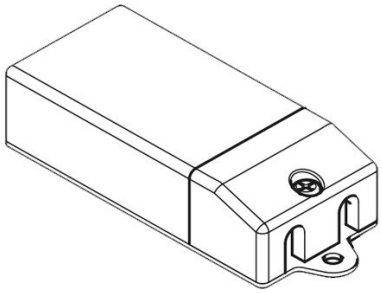

Informazioni tecniche:

Brand	TCI
Codice referenza	141131
IP	20
Potenza di uscita	6W
Tensione nominale in uscita DC (a carico)	12-12.6V
Corrente nominale di uscita	500mA
Range di tensione in ingresso	176-275Vac
Frequenza	50-60Hz
Fattore di potenza (λ)	0.8C
Interruttore magnetotermico B10 - C10 - B16 - C16	31-52-50-85
Specifiche	on-off

Dimensioni

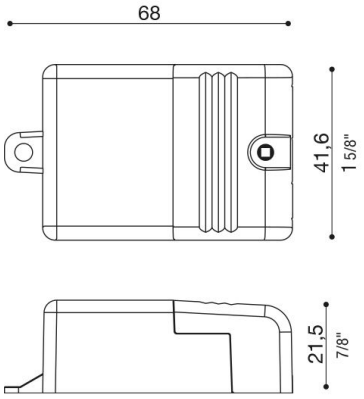

LED Controlgear Constant Current

Collegamento in serie

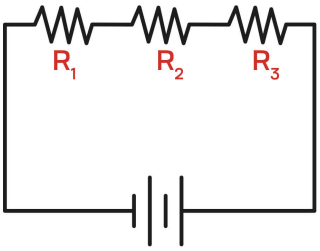

Attenzione!!

Prima di connettere l'alimentatore alla rete assicurarsi di aver collegato i LED sul secondario. In caso contrario la lampada potrebbe non accendersi.

Lombardo S.r.l.
Via Pizzigoni 3, Villongo (BG) - 24060 - Italy - **T** 0039 035 939 411 - **F** 0039 035 939 496 - **E** info@lombardo.it