Détecteur crépusculaire

LB11297

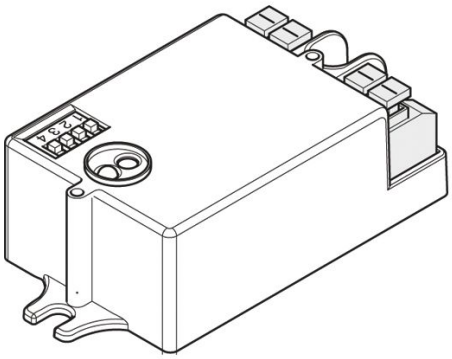

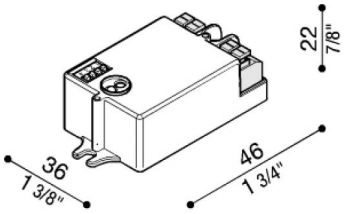

Généralités

Fabricant:	Lombardo S.r.l.
Code de l'Article:	LB11297
Pièces par carton:	1
Normes et marques de conformité:	CE UK CA

Lombardo S.r.l.
Via Pizzigoni 3, Villongo (BG) - 24060 - Italy - **T** 0039 035 939 411 - **E** info@lombardo.it