Barrette à bornes Y 6 pôles

LBX000004

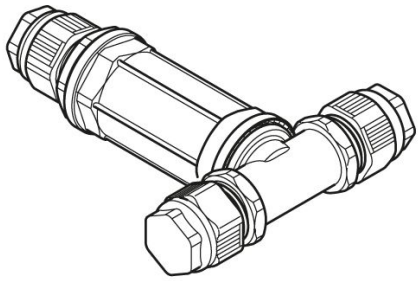

Généralités

Fabricant:	Lombardo S.r.l.
Code de l'Article:	LBX000004
Pièces par carton:	

Caractéristiques

Produits associés:	Pad Maxi RGBW, Pad RGBW
Normes et marques de conformité:	CE UK CA

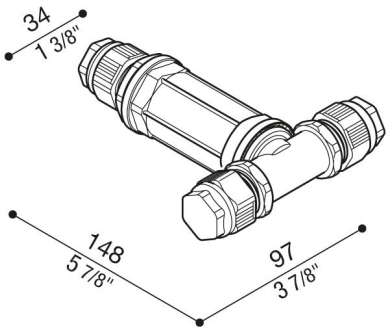

Désignation du produit:

Barrette à bornes Y 6 pôles, IP 68, pour câble ø 7/13,5 mm.

Lombardo S.r.l.
Via Pizzigoni 3, Villongo (BG) - 24060 - Italy - **T** 0039 035 939 411 - **E** info@lombardo.it