Bloque de terminales coaxiales de 6 polos

LBX000005

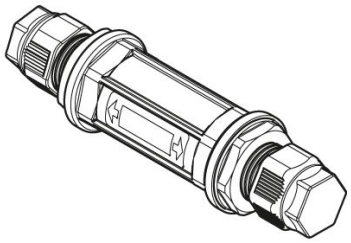

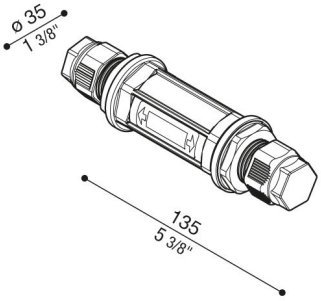

Generalidades

Fabricante:	Lombardo S.r.l.
Código del Artículo:	LBX000005
Piezas por paquete:	1

Características

Productos asociados:	Pad Maxi RGBW, Pad RGBW
Normas y marcas de conformidad:	CE UK CA

Descripción del producto:

Bloque de terminales coaxiales de 6 polos, IP68, para cable ø 7/13,5 mm.

Lombardo S.r.l.
Via Pizzigoni 3, Villongo (BG) - 24060 - Italy - **T** 0039 035 939 411 - **E** info@lombardo.it