LB1070021

Lombardo.

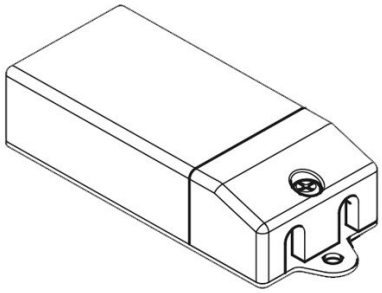

Información técnica:

Marca	MEANWELL
Código de referencia	XLG-25
IP	67
Potencia de salida	25W
Tensión nominal de salida de CC (bajo carga)	22-54V
Corriente nominal de salida	500mA
Rango de tensión de entrada	90-305V
Frecuencia	47/63Hz
Factor de potencia (λ)	0,95
Interruptor automático B10 - C10 - B16 - C16	3 – 5 – 5 - 8
Especificaciones	On-Off

Dimensión

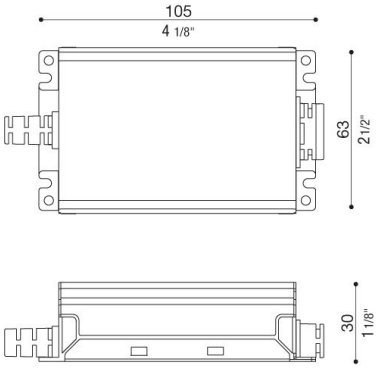

LED Controlgear Constant Current

Conexión en serie

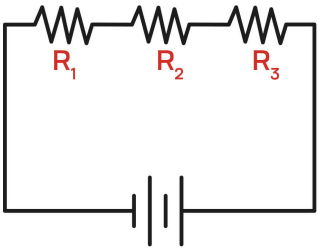

¡¡¡Advertencia!!!

Antes de conectar el balastro a la red eléctrica, asegúrese de que los LEDs del secundario están conectados. De lo contrario, es posible que la lámpara no se encienda.

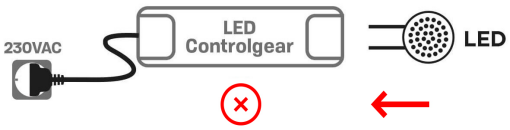

Lombardo S.r.l.
Via Pizzigoni 3, Villongo (BG) - 24060 - Italy - **T** 0039 035 939 411 - **F** 0039 035 939 496 - **E** info@lombardo.it

lombardo.it