SPD-Überspannungsableiter

LB11298

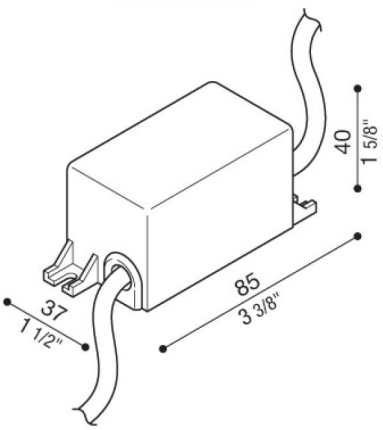

Allgemeines

Hersteller:	Lombardo S.r.l.
Artikelcode:	LB11298
Teile pro Packung:	1
Konformitäts-Normen und -Marken:	CE UK CA

Produktbeschreibung:

Überspannungsschutz Type II und III.
Betriebsspannung 120/320 VAC 50/60Hz.
Mit einer maximalen Entladespannung von 10kV und mit einem maximalen.Entladestrom von 10kAmp.
Schutzgrad IP IP67.
Geeignet für Installationen vor der Versorgung und in Reihe mit der Beleuchtungseinrichtung.
Antwortzeit 8/20µs.
Ausgestattet mit LED-Betriebsanzeige.
Wenn die Led nicht leuchtet, muss das Gerät ausgetauscht werden.

Lombardo S.r.l.
Via Pizzigoni 3, Villongo (BG) - 24060 - Italy - **T** 0039 035 939 411 - **E** info@lombardo.it