SPD-Überspannungsableiter

LB11299

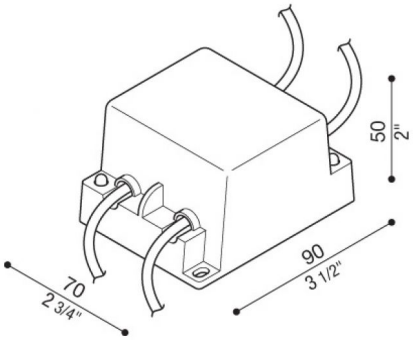

Allgemeines

Hersteller:	Lombardo S.r.l.
Artikelcode:	LB11299
Teile pro Packung:	1
Konformitäts-Normen und -Marken:	CE UK CA

Produktbeschreibung:

Überspannungsschutz Type II.
Betriebsspannung 240 VAC 50/60Hz.
Mit einer maximalen Entladespannung von 10kV und mit einem maximalen Entladestrom von 20kAmp.
Schutzgrad IP67.
Geeignet für Installationen vor der Versorgung und Parallel mit der Beleuchtungseinrichtung.
Antwortzeit <25ns.
Ausgestattet mit LED-Betriebsanzeige. Wenn die LED nicht leuchtet, muss das Gerät ausgetauscht werden.
Passend nur für Anlage mit Erdung.

Lombardo S.r.l.
Via Pizzigoni 3, Villongo (BG) - 24060 - Italy - **T** 0039 035 939 411 - **E** info@lombardo.it