Sockel Still Ø170 mm

LB11811

Lombardo.

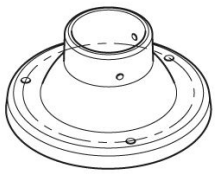

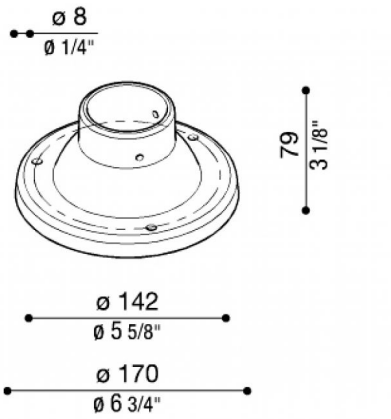

Allgemeines

Hersteller:	Lombardo S.r.l.
Artikelcode:	LB11811
Teile pro Packung:	7

Eigenschaften

Associated products:	Line 330, Line 220 Zero, Line 220, Line Down, Line, Airy Top Tonda 300, Airy Tonda 300, Airy ovale 300, Airy Plus Ovale 300, Airy Plus Tonda 300, Airy Plus Top Ovale 300, Airy Plus Top Tonda 300, Airy Top Ovale 300, Trend U&D 110 Blade, Stik 200 Opal, Trend 110, Trend U&D 110, Stik 60 Flat Opal, Stik 60 Flat Trasp, Stik 60 Opal, Stik 60 Trasp, Green, Trend 60, Trend 60 Blade, Trend U&D 60, Trend U&D 60 Doppio Blade, Trend U&D 60 Blade, Lula, Lula UP, Clic Post, Clic Up Post
Konformitäts-Normen und -Marken:	CE UK CA

Produktbeschreibung:

Sockel aus Nylonglasfaser für Masten mit Durchmesser 60 mm. Nur für STILL Pfahl bis zu 1500mm geeignet.

Lombardo S.r.l.
Via Pizzigoni 3, Villongo (BG) - 24060 - Italy - **T** 0039 035 939 411 - **E** info@lombardo.it