Arm Trend 110

LB1080001

Lombardo.

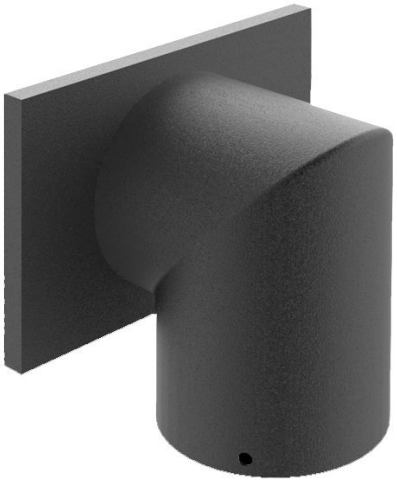

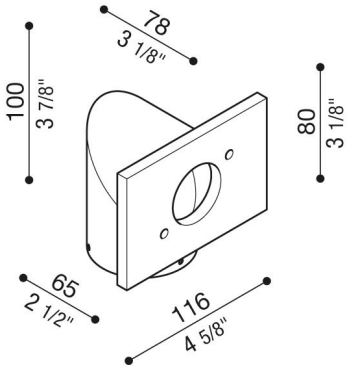

Allgemeines

Einbau:	Lampenpfahl 1
Hersteller:	Lombardo S.r.l.
Artikelcode:	LB1080001
Teile pro Packung:	1

Eigenschaften

Associated products:	Trend 110, Trend U&D 110, Trend U&D 110 Blade
Konformitäts-Normen und -Marken:	CE UK CA

Produktbeschreibung:

Eignet sich für Verwendung im Außenbereich, passend für Mast mit Durchmesser 60 mm. Arm aus kalt verzinktem Metall mit hoher Oxidationsbeständigkeit, und Pulverlackierung auf Basis von Polyester, UV-Strahlen stabilisiert. Schrauben aus INOX-Stahl des Typs A4.

Lombardo S.r.l.
Via Pizzigoni 3, Villongo (BG) - 24060 - Italy - **T** 0039 035 939 411 - **E** info@lombardo.it