Scatola incasso standard cartongesso 502

LB11693

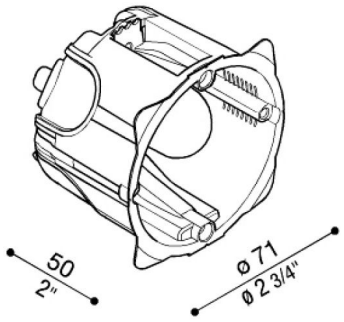

Generalità

Produttore:	Lombardo S.r.l.
Codice Articolo:	LB11693
Pezzi per confezione:	1

Caratteristiche

Prodotti associati:	Pin T, Pin T Asimmetrico, Pin Q, Pin Q Asimmetrico
Marchi di Conformità:	CE UKCA

Descrizione del prodotto:

Se utilizzata per l'installazione di PIN, il prodotto risulterà staccato dalla parete di circa 2mm.

Lombardo S.r.l.
Via Pizzigoni 3, Villongo (BG) - 24060 - Italy - **T** 0039 035 939 411 - **E** info@lombardo.it