Box Alluminio 506E

LB1161G

Lombardo.

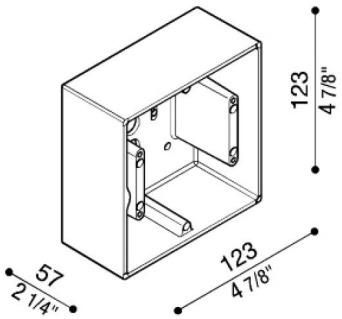

Generalità

Produttore:	Lombardo S.r.l.
Codice Articolo:	LB1161G
Pezzi per confezione:	4

Caratteristiche

Prodotti associati:	Stile Next 506E
Marchi di Conformità:	CE UK CA

Descrizione del prodotto:

Box per montaggio sporgente a parete (non per incasso). Corpo in alluminio primario pressofuso EN-AB44100; elevata resistenza all'ossidazione grazie al trattamento di passivazione a base di zirconio e alla verniciatura con resine poliestere stabilizzata ai raggi UV.

Lombardo S.r.l.
Via Pizzigoni 3, Villongo (BG) - 24060 - Italy - **T** 0039 035 939 411 - **E** info@lombardo.it